www.rodavigo.net +34 986 288118
Servicio de Att. al Cliente

Válvula selectora "O" con conexiones instantáneas Serie VR1210F/VR1220F

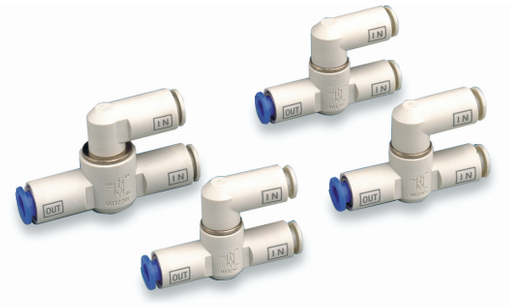

Características

- Válvula antirretorno de 3 vías con 1 salida procedente de cualquiera de las 2 entradas de señales neumáticas.
- La salida proviene siempre de una presión de señal superior.
- Fácil conexión mediante conexiones instantáneas.

Forma de pedido

VR 12 [1] 0 F – [06]

Tamaño del cuerpo

1	1/8 estándar
2	1/4 estándar

Con conexiones instantáneas

Diámetro aplicable del tubo

Sistema métrico		Pulgadas	
23	ø3.2*	01	ø1/8"
04	ø4	03	ø5/32"
06	ø6	07	ø1/4"
08	ø8	09	ø5/16"
10	ø10	11	ø3/8"

* Use tubos de ø1/8" para ø3.2

Símbolos

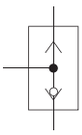

Recomendación de producto

Los artículos en stock pueden sufrir modificaciones sin previo aviso.

Productos en stocks para una rápida entrega

VR1210F-04	VR1210F-23	VR1220F-10
VR1210F-06	VR1220F-06	
VR1210F-08	VR1220F-08	

Productos relacionados

Serie TU - Tubos - página 1253
Serie VM - Válvulas de accionamiento mecánico - páginas 461
Serie VZM - Válvulas de accionamiento mecánico - página 481
Serie VHK - Válvula de mando manual - página 595

Características técnicas

Presión de prueba	1.5 MPa
Presión máx. de trabajo	1 MPa
Presión mín. de trabajo	0.05 MPa
Temperatura ambiente y de fluido	-5 a 60ºC (sin congelación)
Material de tubo aplicable	Nylon, nylon flexible, poliuretano

Caudal y área efectiva

Modelo		VR1210F				VR1220F		
Diám. ext. tubo aplicable	Sistema métrico	ø3.2	ø4	ø6	ø8	ø6	ø8	ø10
	Pulgadas	ø1/8"	ø5/32"	ø1/4"	ø5/16"	ø1/4"	ø5/16"	ø3/8"
IN – OUT	Caudal [Nℓ/min]	150	210	420	480	440	680	1000
	Área efectiva [mm²]	2.3	3.2	6.4	7.3	6.7	10.4	15.2

Nota 1) Los valores del caudal se obtienen a una presión de 0.5 MPa y una temperatura de 20ºC.

Para más opciones y detalles de los productos, consulte nuestros catálogos específicos o nuestra información online.

Polígono Industrial O Rebullón s/n. 36416 - Mos - España - rodavigo@rodavigo.com

www.rodavigo.net +34 986 288118
Servicio de Att. al Cliente

Dimensiones

Válvula selectora "O" con conexiones instantáneas VR1210F/1220F

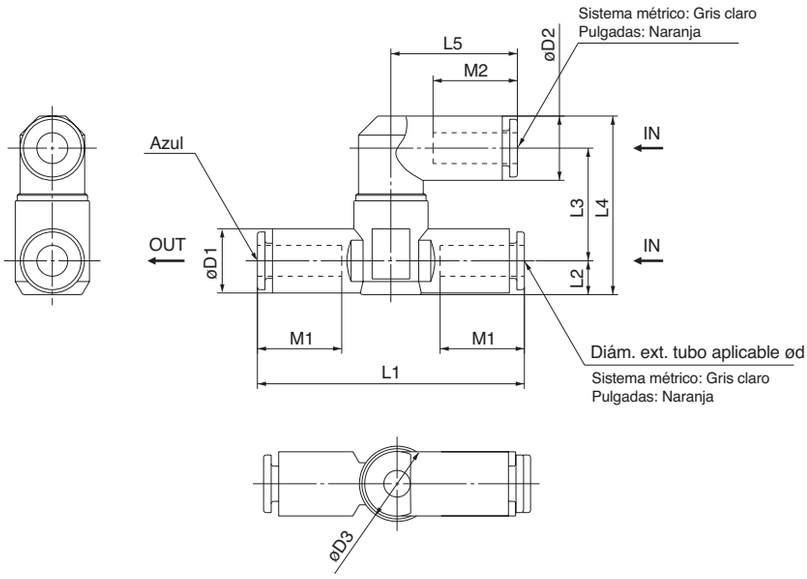

Sistema métrico

Modelo	d	D1	D2	D3	L1	L2	L3	L4	L5	M1	M2	Peso [g]
VR1210F-23	3.2	11.4	8.4	14.8	52	6.2	19.4	29.8	17.5	12.7	12.9	21.4
VR1210F-04	4	11	10.4		53	6	20.3	31.5	21.9	16.5	15.8	15.6
VR1210F-06	6	12.8	12.8		53.2	6.8	22.5	35.6	25.2	16.8	16.8	23.0
VR1210F-08	8	15.2	15.2		60.4	8.1		38.2	28.2	18.7	18.7	24.0
VR1220F-06	6	12.8	12.8	19.8	59	7.4	23.9	37.7	25.2	16.8	16.8	27.2
VR1220F-08	8	15.2	15.2		65	8.2		39.7	28.2	18.7	18.7	31.9
VR1220F-10	10	18.5	18.5		71.6	9.8	25.8	44.8	31	20.8	20.8	43.2

Pulgadas

Modelo	d	D1	D2	D3	L1	L2	L3	L4	L5	M1	M2	Peso [g]
VR1210F-01	1/8"	11.4	8.4	14.8	52	6.2	19.4	29.8	17.5	12.7	12.9	21.4
VR1210F-03	5/32"	11	10.4		53	6	20.3	31.5	21.9	16.5	15.8	15.6
VR1210F-07	1/4"	13.2	13.2		54.4	7.1	22.5	36.2	25.6	16.8	16.8	23.5
VR1210F-09	5/16"	15.2	15.2		60.4	8.1		38.2	28.2	18.7	18.7	24.0
VR1220F-07	1/4"	13.2	13.2	19.8	59	7.4	23.9	37.9	25.6	16.8	16.8	31.4
VR1220F-09	5/16"	15.2	15.2		65	8.2		39.7	28.2	18.7	18.7	31.9
VR1220F-11	3/8"	17.9	18.5		69.8	9.5	25.8	44.5	31	20.8	20.8	53.0

Polígono Industrial O Rebullón s/n. 36416 - Mos - España - rodavigo@rodavigo.com